Описание системы

Принятые сокращения и обозначения:

МР – шаг ригелей в осях;

МС – шаг стоек в осях;

МШ – расстояние между шарнирами двух смежных стоек с трансформируемым углом;

Внимание! При вычислении размеров ригелей, заполнения, прижимов и крышек с использованием обозначений МС и МШ следует принимать во внимание тот факт, что формулы для пересчета даны исходя из наличия на противоположном конце узла, аналогичного изображенному.

S – ширина паза;

(I) – профили с посадочным местом под уплотнитель – 4мм см. 2.02–06;

(II–V) – профили с посадочным местом под уплотнитель – 7.5мм см. 2.02–06;

[M] – маркировка профилей крышек, прижимов и плечей для обозначения соответствия одному углу θ ; для группы профилей без отвода конденсата маркер располгается дальше от оси профиля, с лотком для отвода конденсата – ближе;

$\theta = \frac{180^\circ - \delta_2}{2}$ – угол между поверхностью крыши и плоскостью перпендикулярной биссектрисе угла δ_2 , см. 10.01–10.06

Принятые сокращения в таблицах:

наименование	варианты установки	
.....	.....	.....
.....	.....	.....
.....	..... /	.....

прямое соответствие

установка в любой комбинации

① Группа профилей с посадочным местом под уплотнитель 4мм без конденсатоотводящего лотка. Позволяет реализовать соединение плоскостей покрытия под углами от 90° до 165° с помощью сдвоенной стойки, а под углом 90° – одинарной.

Полусечение ригеля

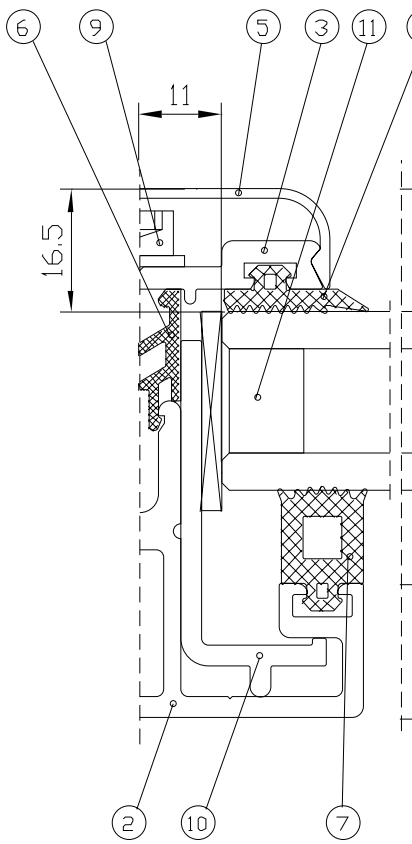

Сечение стойки

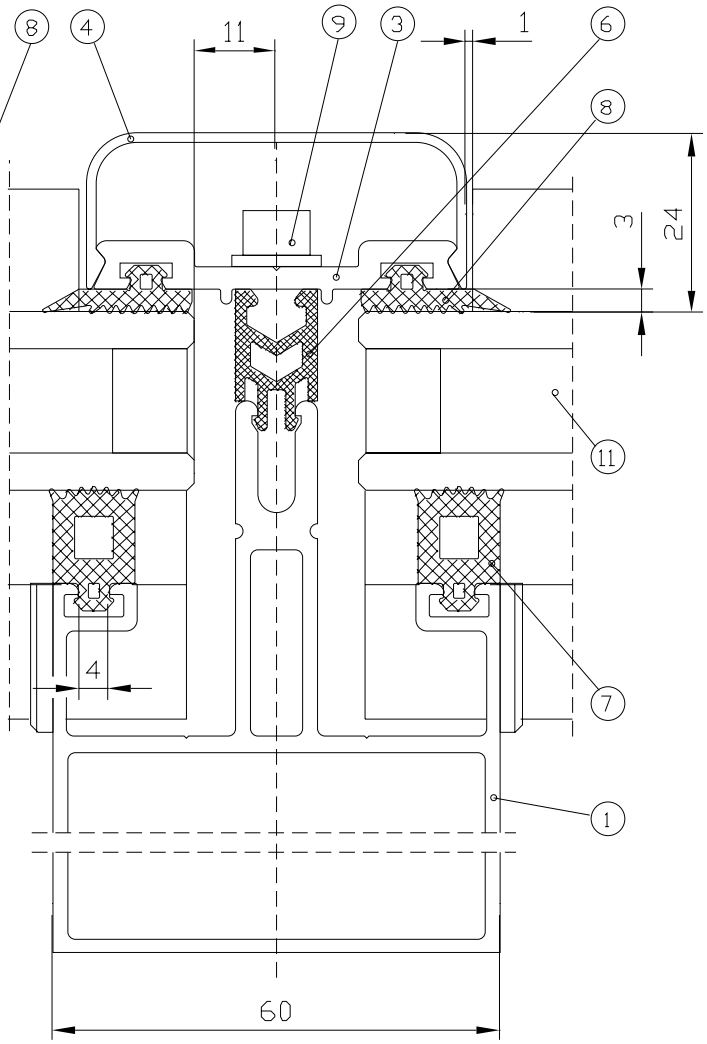

① Стойка
② Ригель
③ Прижим
④ Крышка стойки
⑤ Крышка ригеля
⑥ Термовставка
⑦ Внутренний уплотнитель
⑧ Наружний уплотнитель G070D
⑨ Прижимной винт
⑩ Подкладка под стеклопакет NT172
⑪ Заполнитель

(II) Группа профилей с посадочным местом под уплотнитель 7.5мм без конденсатоотводящего лотка. Позволяет реализовать соединение плоскостей покрытия под углами от 90° до 270° с помощью одинарной или сдвоенной шарнирной стоек, а так же соединение двух полустоек для компенсации температурного расширения непрерывного фасада.

Полусечение ригеля

Сечение стойки

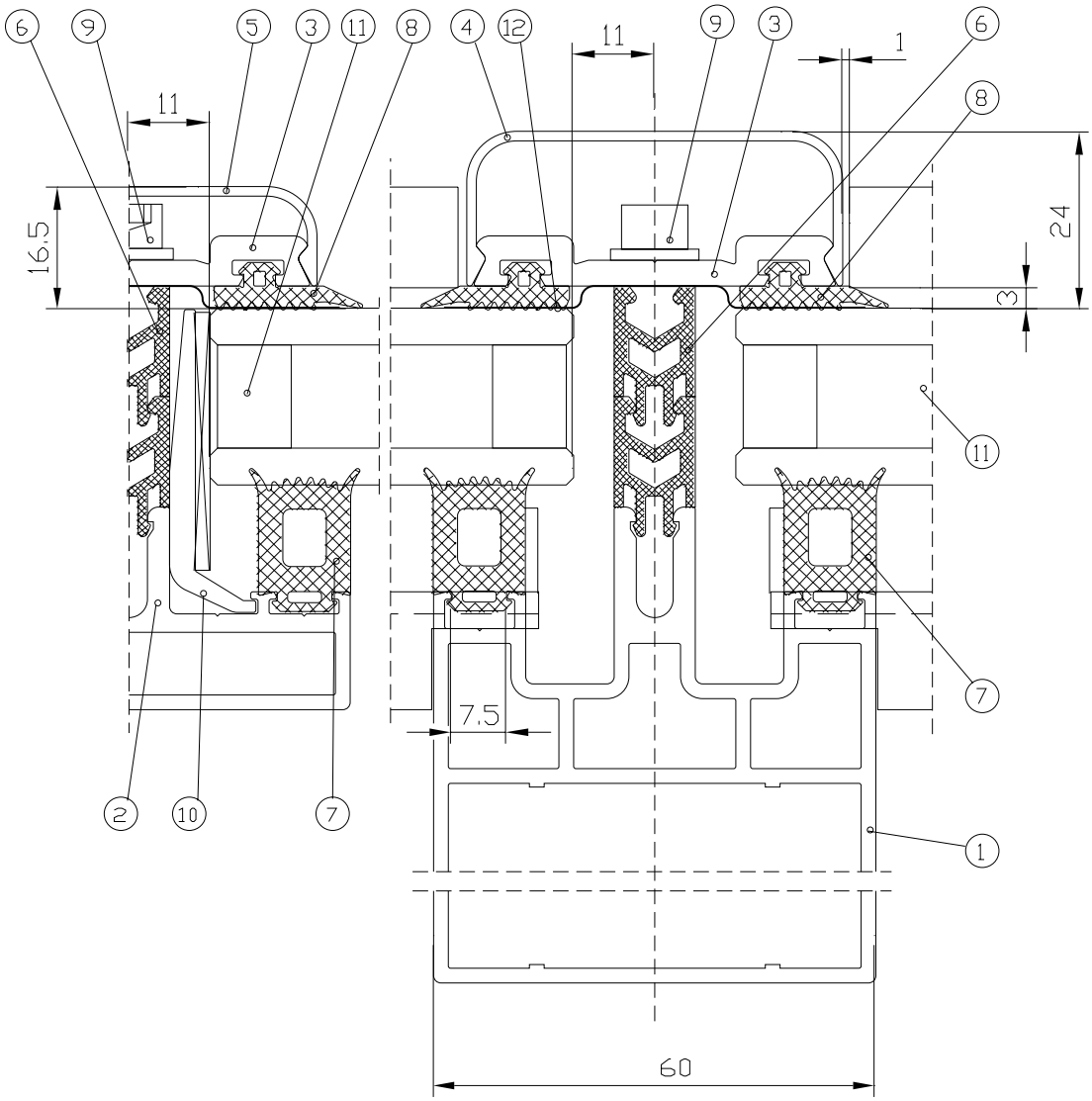

① Стойка
② Ригель
③ Прижим
④ Крышка стойки
⑤ Крышка ригеля
⑥ Термовставка
⑦ Внутренний уплотнитель
⑧ Наружний уплотнитель G070D
⑨ Прижимной винт
⑩ Подкладка под стеклопакет K031
⑪ Заполнитель
⑫ Герметизирующая полоса

(III) Группа профилей с посадочным местом под уплотнитель 7.5мм с конденсатоотводящим лотком. Позволяет реализовать соединение плоскостей прямого и наклонного покрытия под углами от 90° до 270° с помощью одинарной стойки, а так же коньковое и купольные соединения.

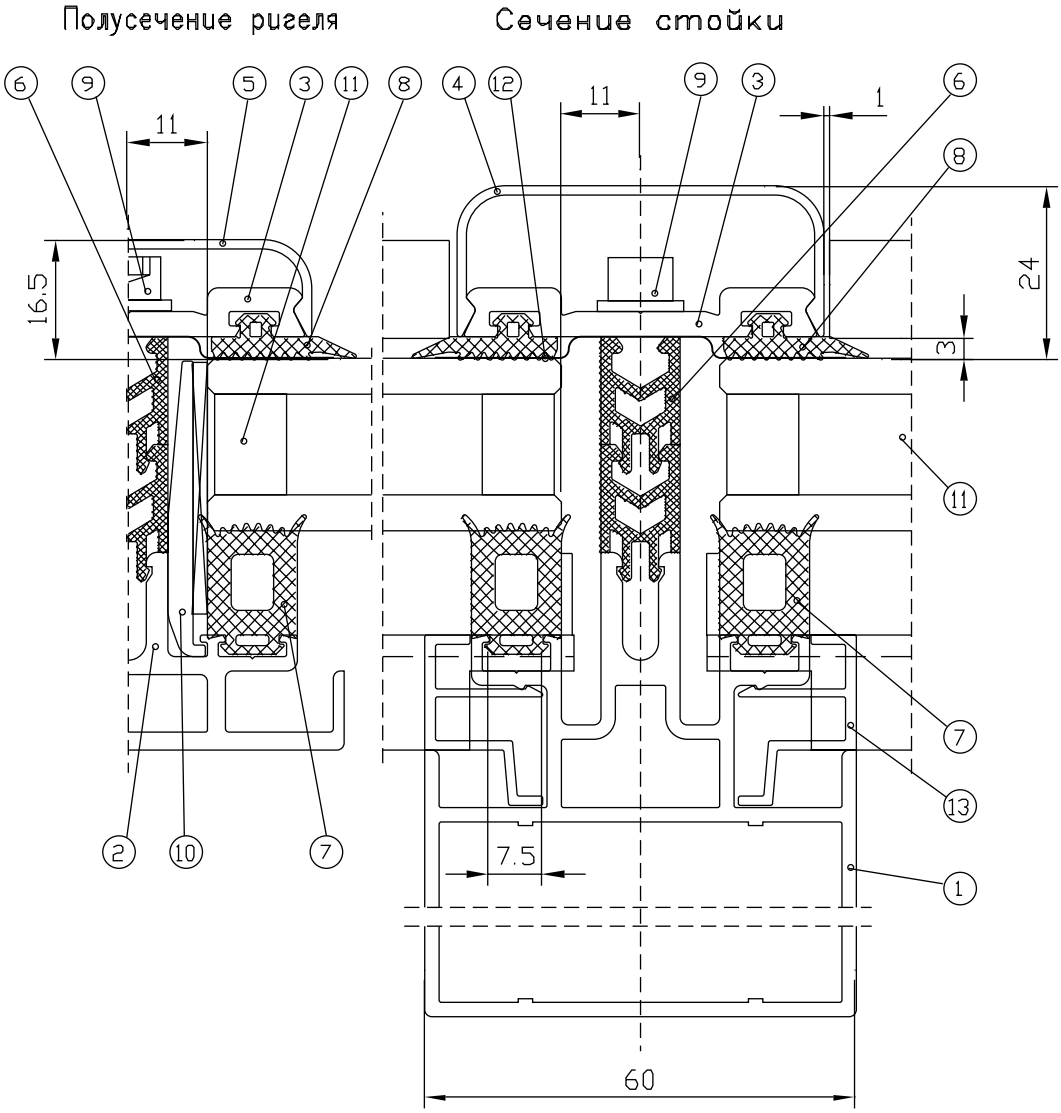

① Стойка
② Ригель
③ Прижим
④ Крышка стойки
⑤ Крышка ригеля
⑥ Термовставка
⑦ Внутренний уплотнитель
⑧ Наружний уплотнитель G070D
⑨ Прижимной винт
⑩ Подкладка под стеклопакет K032
⑪ Заполнитель
⑫ Герметизирующая полоса
⑬ Крышка лотка

(IV) Группа профилей с посадочным местом под уплотнитель 7.5мм с конденсатоотводящим лотком. Позволяет реализовать сопряжение стоек и ригелей со сталью и другими несущими конструкциями со скрытым расположением точек крепления, а так же соединение плоскостей прямого и наклонного покрытия под углами от 90° до 180° с помощью одинарной стойки.

Полусечение ригеля Сечение стойки

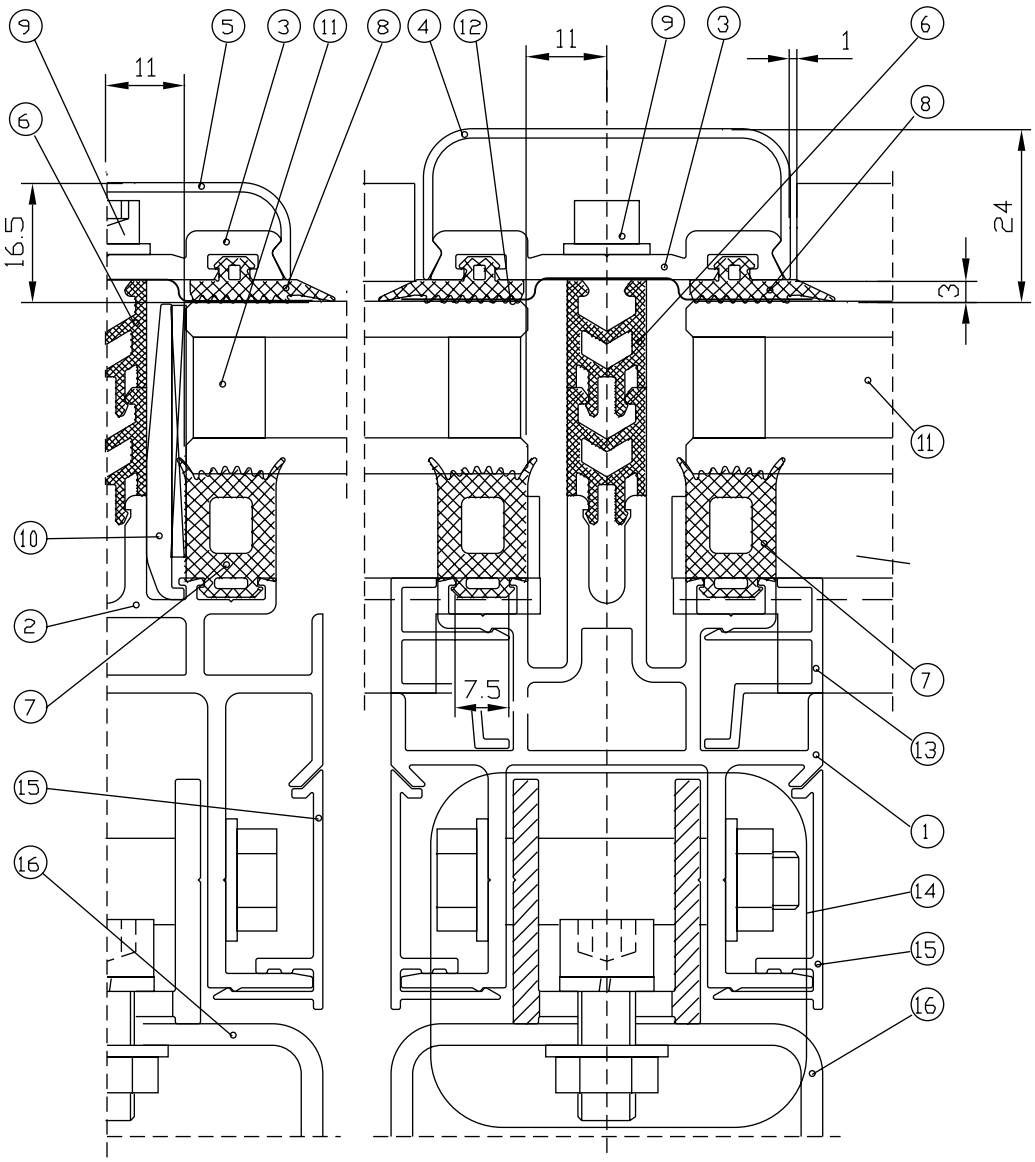

1. Стойка
2. Ригель
3. Прижим
4. Крышка стойки
5. Крышка ригеля
6. Термовставка
7. Внутренний уплотнитель
8. Наружний уплотнитель G070D
9. Прижимной винт
10. Подкладка под стеклопакет K032
11. Заполнитель
12. Герметизирующая полоса
13. Крышка лотка
14. Кронштейн
15. Декоративная крышка
16. Несущая конструкция

Ⓥ Группа профилей с посадочным местом под уплотнитель 7.5мм с уменьшенной до 50мм. шириной стоек и ригелей. Позволяет реализовать соединение плоскостей покрытия под углами от 90° до 270° с помощью одинарной или сдвоенной шарнирной стоек, а так же соединение двух полустоек для компенсации температурного расширения непрерывного фасада.

Полусечение ригеля

Сечение стойки

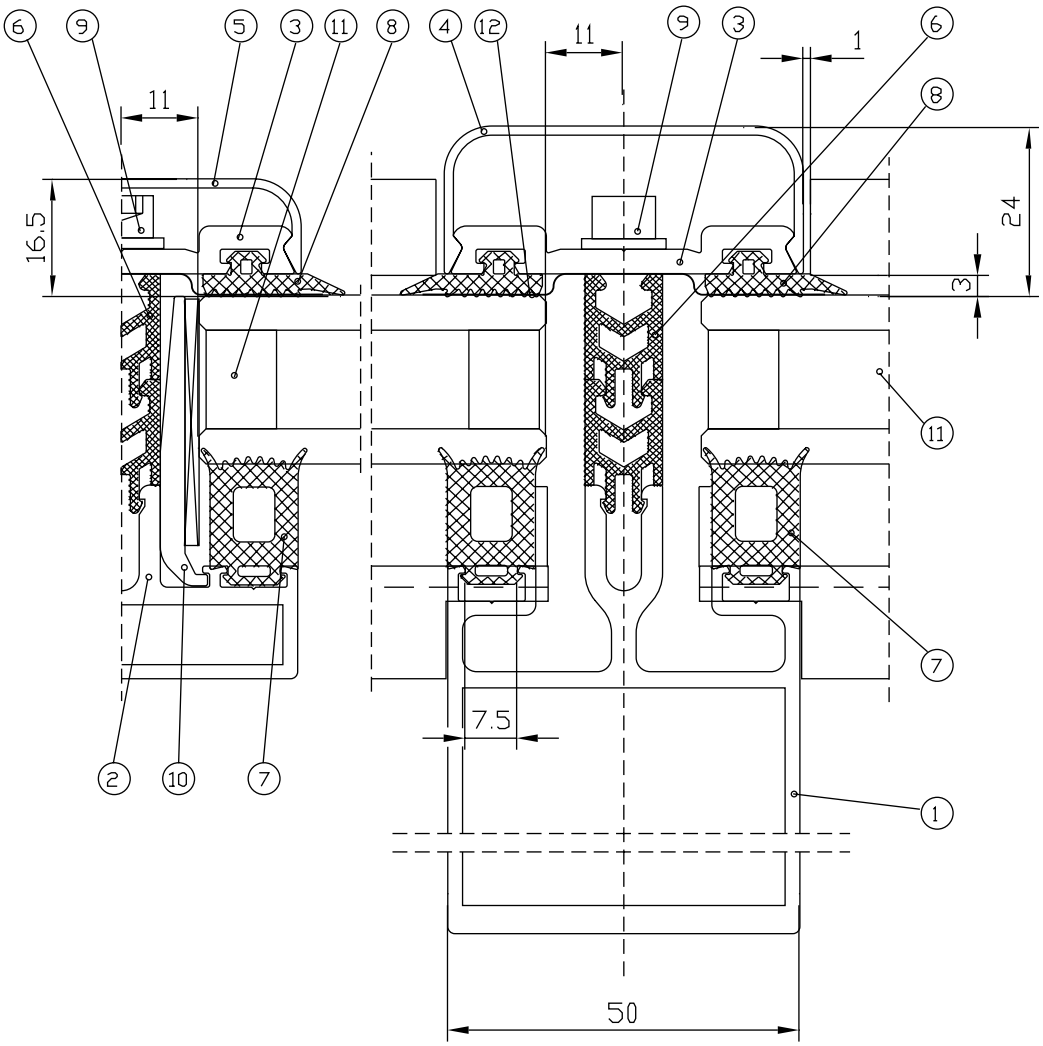

① Стойка
② Ригель
③ Прижим
④ Крышка стойки
⑤ Крышка ригеля
⑥ Термовставка
⑦ Внутренний уплотнитель
⑧ Наружний уплотнитель G070D
⑨ Прижимной винт
⑩ Подкладка под стеклопакет
⑪ Заполнитель
⑫ Герметизирующая полоса

Серия "AGS 150" предназначена для изготовления фасадов зданий, зимних садов и светопрозрачных покрытий. Основу серии "AGS 150" составляют алюминиевые профили стоек и ригелей с видимой шириной 60 и 50 мм. На базе данной системы возможно выполнение: вертикальных фасадов, как плоских, так и изогнутых под различными углами; наклонных крыш; куполов и других пространственных конструкций.
Критерии, по которым определяется метод построения фасада - поэлементный, стоечно-ригельный или смешанный, основываются на строительных и физических параметрах здания и должны быть определены на стадии проектирования. Введение в конструкцию фасада компенсационных стоек позволяет реализовать поэлементную сборку фасада и компенсировать температурные расширения.
Термическое разделение конструкции фасада осуществляется посредством установки терморазрывных вставок (одной или двух - в зависимости от группы используемых профилей) изготовленных из полимерных материалов. Все стоечные и ригельные профили имеют в зоне установки стеклопакета пазы, которые служат для вентиляции области фальца стеклопакета и отвода из неё влаги. В составе третьей и четвёртой группы профилей есть полости для отвода конденсата с внутренней поверхности стеклопакета, такие профили могут быть использованы в конструкции наклонных поверхностей (крыш) зданий с повышенной влажностью (бассейны, оранжереи и пр.), данные профили легко соединяются с профилями группы II, из которых изготавливаются элементы вертикального фасада.
Остекление, а также установка панелей оконных блоков и дверей производится снаружи с использованием резиновых (эластомерных) уплотнителей и алюминиевых прижимов, которые крепятся винтами из нержавеющей стали. Снаружи прижимы закрываются декоративными крышками.
Указанные в каталоге размеры, масса и периметры профилей - являются теоретическими и могут изменяться в зависимости от допусков на размеры профилей.
Прочностной расчет каждой конкретной конструкции фасада производится при его проектировании. Массоинерционные характеристики профилей необходимые для прочностных расчетов приведены в данном каталоге.
Разработчик системы оставляет за собой право внесения изменений в каталог, связанных с улучшением и дальнейшим развитием системы. Все материалы данного каталога принадлежат разработчику системы, запрещается их несанкционированное тиражирование.

ИСПОЛЬЗУЕМЫЕ МАТЕРИАЛЫ.

Алюминиевые профили:
Экструзия из сплава AlMgSi 0,5 F22, в соответствии с DIN 1725, 1748 и DIN 17615. Этот сплав устойчив к коррозии и позволяет изготавливать профили высокой точности.

Уплотнители:
Резиновые (эластомерные) профили используются для: уплотнения стекла, стеклопакетов или сэндвич-панелей; уплотнения стыков между стойками и ригелями с трансформируемыми углами, а также для уплотнения соединения створки (полотна) с рамой в мансардном окне. Резиновые уплотнители сохраняют свои свойства в среде воздуха при любых видах атмосферного воздействия в интервале температур от -55 до + 70?С.
Физико-механические показатели уплотнителей в соответствии с ТУ 2549-001-46603100-98 и ТУ 38.105.1082-86.

Термоизоляция:
Терморазрывные вставки высотой 15 мм. (устанавливаются одна или две - в зависимости от группы используемых профилей) изготовлены из армированного стекловолокном полиамида 6.6.

Элементы соединения:
Крепежные элементы и используемые аксессуары изготовлены из нержавеющего или защищенного от коррозии материала.

ПОКРЫТИЕ ПОВЕРХНОСТИ.

Профили, из которых изготавливаются элементы фасада и встраиваемые в фасад окна и двери могут быть окрашены порошковыми красителями в соответствии с ГОСТ 9.410-88.
Цвет покрытия - определяется заказчиком по шкале RAL.
Толщина покрытия зависит от марки красителя и лежит в диапазоне 60?120 мкм.
Окрашенные профили выдерживаются в сушильной камере при температуре 180˜200°С в течение 20 минут.

УСТАНОВКА ЗАПОЛНЕНИЯ.

В качестве заполнения в конструкциях серии "AGS150" может быть использовано стекло, стеклопакеты, либо панели толщиной от 2 до 48 мм. Заполнение устанавливается на внутренние резиновые уплотнители и фиксируется алюминиевыми прижимами с установленными в них наружными уплотнителями. Стекло, стеклопакеты, либо панели при установке в конструкцию фасада опираются на полимерные подкладки толщиной от 3 до 5 мм. (в зависимости от допуска на размеры устанавливаемого заполнения) и длиной не менее 100 мм. Полимерные подкладки, в свою очередь, устанавливаются на подкладки из алюминиевого профиля расположенные на ригеле. Подкладки не должны препятствовать воздухообмену или водоотводу. Выбор внутреннего уплотнителя, прижимного винта и термовставок, в зависимости от толщины заполнения осуществляются в соответствии с вариантами установки, показанными на листах 9.01-9.15 данного каталога.

ВНИМАНИЕ.

При монтаже беречь элементы конструкции от механических повреждений и воздействия цемента, извести, краски и т.п. После сборки и монтажа - изделие должно очищаться и протираться специальной чистящей жидкостью.